BLUESTREAMSOLUTIONS

ՀԱՍՑԵ — ՀՀ Արարատի մարզ, Մասիս համայնք, Դաշտավան բնակավայր, Գ. Տոնոյան փողոց թիվ 2/1

ՆԱԽԱԳԾԻ ԱՆՎԱՆՈՒՄ — Մսուր-մանկապարտեզի գազիֆիկացում

ՆԱԽԱԳԾԻ ՄԱՍ — Գազիֆիկացում

ՊԱՏՎԻՐԱՏՈՒ — Մասիսի համայնքապետարան

ՕԲՅԵԿՏ — N 019-25

GAS LINE

ԱՇԽԱՏԱՆՔԱՅԻՆ ՆԱԽԱԳԻԾ

WATER LINE

«Բլյու Սթրիմ Սոլուշնս» ՍՊԸ

ՆԱԽԱԳԾՈՂ — Հ. Վարդոյան

ՏՆՕՐԵՆ — Հ. Դավթյան

BLUE STREAM SOLUTIONS LTD

ԵՐԵՎԱՆ 2025

ՀԱՅԱՍՏԱՆԻ ՀԱՆՐԱՊԵՏՈՒԹՅԱՆ ՔԱՂԱՔԱՇԻՆՈՒԹՅԱՆ ԿՈՄԻՏԵ

ԼԻՑԵՆԶԻԱ

ՔՊԼ-001101, 1-ին դաս

(սերիան, համարը, դասը)

ՔԱՂԱՔԱՇԻՆԱԿԱՆ ՓԱՍՏԱԹՂԹԵՐԻ ԿԱԶՄՈՒՄ՝ ԲԱՑԱՌՈՒԹՅԱՄԲ ԿՈՆՍՏՐՈՒԿՏՈՐԱԿԱՆ ԵՎ ՃԱՐՏԱՐԱՊԵՏԱԿԱՆ ՄԱՍԵՐԻ

(քաղաքաշինության բնագավառում գործունեության տեսակը)

ՏՐՎԱԾ Է

2024-09-23, «ԲԼՅՈՒ ՍԹՐԻՄ ՍՈԼՈՒՇՆՍ» ՍՊԸ

(լիցենզիան տալու տարեթիվը, ամիսը, օրը, քաղաքաշինության գործունեության սուբյեկտի անվանումը,

ՀՀ, ԵՐԵՎԱՆ, ՆՈՐ ՆՈՐՔ, ԳՅՈՒՐՋՅԱՆ Փ., 17, 89

գտնվելու վայրը՝ այդ թվում, անհատ ձեռնակատիրոջ դեպքում՝ անունը, ազգանունը և բնակության վայրը)

Գործողության ժամկետը՝ 23.09.2029թ.

(օրը, ամիսը, տարեթիվը)

ՀՍԿԻՉ ՀԱՄԱՐ՝ **UG36-CCE4-924E-2696**

Սույն փաստաթուղթը տրված է բացառապես էլեկտրոնային եղանակով: Փաստաթղթի վավերականության ստուգումն ու էլեկտրոնային բնօրինակի ներբեռնումը հնարավոր է իրականացնել https://verify.e-gov.am Հայաստանի Հանրապետության պաշտոնական փաստաթղթերի վավերականության ստուգման միասնական համակարգի կայքում մուտքագրելով հսկիչ համարը կամ սքանավորելով արագ արձագանքման ծածկագիրը (QR Code):

ՀԱՅԱՍՏԱՆԻ ՀԱՆՐԱՊԵՏՈՒԹՅԱՆ ՔԱՂԱՔԱՇԻՆՈՒԹՅԱՆ ԿՈՄԻՏԵ

ԼԻՑԵՆԶԻԱՅԻ ՆԵՐԴԻՐ

ՔՊՆ-001101-06

(ներդիրի սերիան, համարը)

«ԲԼՅՈՒ ՍԹՐԻՄ ՍՈԼՈՒՇՆՍ» ՍՊԸ

(լիցենզավորված քաղաքաշինության գործունեության սուբյեկտի անվանումը)

ՋԵՐՄԱԳԱԶԱՄԱՏԱԿԱՐԱՐՈՒՄ ԵՎ ՕԴԱՓՈԽՈՒԹՅՈՒՆ (ՕԴԱՓՈԽՈՒԹՅԱՆ, ՋԵՌՈՒՑՄԱՆ ԵՎ ՕԴԻ ԼԱՎՈՐԱԿՄԱՆ ՀԱՄԱԿԱՐԳԵՐ, ՋԵՐՄԱՄԱՏԱԿԱՐԱՐԱՄԱՆ ԵՎ ԳԱԶԱՄԱՏԱԿԱՐԱՐԱՄԱՆ ՀԱՄԱԿԱՐԳԵՐ)

(քաղաքաշինության բնագավառում գործունեության ենթատեսակը)

23.09.2024թ.

(ներդիրը տալու օրը, ամիսը, տարեթիվը)

Գործողության ժամկետը՝ 23.09.2029թ.

(օրը, ամիսը, տարեթիվը)

Ներդիրը վավերական է լիցենզիայի առկայության դեպքում

ՀՍԿԻՉ ՀԱՄԱՐ՝ **UG73-FF6E-AF6B-F2B6**

Սույն փաստաթուղթը տրված է բացառապես էլեկտրոնային եղանակով: Փաստաթղթի վավերականության ստուգումն ու էլեկտրոնային բնօրինակի ներբեռնումը հնարավոր է իրականացնել https://verify.e-gov.am Հայաստանի Հանրապետության պաշտոնական փաստաթղթերի վավերականության ստուգման միասնական համակարգի կայքում մուտքագրելով հսկիչ համարը կամ սքանավորելով արագ արձագանքման ծածկագիրը (QR Code):

Պատասխանատու մասնագետի/ների անձնագրային տվյալներ	հավաստագրի սերիա	հավաստագրի համար	ստանալու օր, ամիս, տարեթիվ
ՀԱՅԿ ԴԱՎԹՅԱՆ	Հ	001568	2024-09-04

ՀՍԿԻՉ ՀԱՄԱՐ՝ **UG73-FF6E-AF6B-F2B6**
Սույն փաստաթուղթը տրված է բացառապես էլեկտրոնային եղանակով: Փաստաթղթի վավերականության ստուգումն ու էլեկտրոնային բնօրինակի ներբեռնումը հնարավոր է իրականացնել https://verify.e-gov.am Հայաստանի Հանրապետության պաշտոնական փաստաթղթերի վավերականության ստուգման միասնական համակարգի կայքում մուտքագրելով հսկիչ համարը կամ սքանավորելով արագ արձագանքման ծածկագիրը (QR Code):

Բովանդակություն

Գրություններ՝

1. Արտաշատի ԳԳՄ-ի 23.01.2025թ. N 01-02/195 գրություն
2. Արտաշատի ԳԳՄ-ի տեխնիկական առաջադրանքի 23.01.2025թ
3. Գազատարի գծապատկեր

Տեքստային մաս

1. Բացատրագիր

Գծագրական մաս

1. Գազատարի գլխավոր հատակագիծ Մ1:1000
2. Գազատարի հատակագիծ Մ1:50
3. Գազատարի երկայնական կտրվածք
4. Հանգույց 1
5. Հանգույց 2
6. Ամրացում պատին
7. Շարժական հենասյուն
8. Անշարժ հենարան
9. Գազատարի հողանցում
10. Ձևավոր մասեր
11. Մասնագիր

Ներկայացվող թերթեր

1. Ժամանակացույց
2. Մեխանիզմների և աշխատանքային ռեսուրսների ցանկ

Закрытое акционерное общество
«Газпром Армения»
(ЗАО «Газпром Армения»)

Арташатский ФГГ

ул. Мясникяна, 154, Арташат, Араратская область
Республика Армения, 0703
тел.: (374 10) 294-158, факс: (374 235) 2-05-68
e-mail: artashat@gazpromarmenia.am, gazpromarmenia.am

«Գազպրոմ Արմենիա»
փակ բաժնետիրական ընկերություն
(«Գազպրոմ Արմենիա» ՓԲԸ)

Արտաշատի ԳԳՄ

0703, ՀՀ, Արարատի մարզ,
ք.Արտաշատ, Մյասնիկյան 154
հեռ.՝ (374 10) 294-158, ֆաքս՝ (374 235) 2-05-68
էլ.փոստ՝ artashat@gazpromarmenia.am, gazpromarmenia.am

«23» 01 2025 г. № 01-02/195

<<ՀՀ Արարատի մարզի Մասիս համայնքի Դաշտավան
գյուղի մսուր-մանկապարտեզ>> ՀՈԱԿ տնօրեն՝
Նվարդ Թադևոսյանին

<<Գազպրոմ Արմենիա>>ՓԲԸ Արտաշատի ԳԳՄ-ն թույլատրում է պատվիրատուի միջոցներով, պայմանագրային կարգով՝ մասնաճյուղի կողմից առաջադրված ելակետային տվյալներին համապատասխան արտոնագիր ունեցող կազմակերպությունների միջոցով կազմել ՀՀ, Արարատի մարզ, Մասիս համայնք, Դաշտավան բնակավայր, Գ.Տոնոյան փողոց, թիվ 2/1 հասցեում գտնվող՝ <<ՀՀ Արարատի մարզի Մասիս համայնքի Դաշտավան գյուղի մսուրմանկապարտեզ>>ՀՈԱԿ-ին պատկանող, շենքի գազիֆիկացման նախագծա-նախահաշվային փաստաթղթերը և իրականացնելու շին. հավաքակցման աշխատանքները՝ մասնաճյուղի կողմից համաձայնեցված և վերահսկողությունն իրականացնող իրավասու մարմիններում գրանցված նախագծով: Գազամատակարարումը կիրականացվի սահմանված կարգով՝ շին. մոնտաժային աշխատանքների ավարտից, գազահամակարգը շահագործման ընդունելուց, գազի թողարկման թույլտվությունը ստանալուց հետո՝ ապահովելով գազի տնտեսությունում անվտանգության կանոնները:

Առդիր՝ 2 էջ:

Տնօրեն՝ Է. Ավոյան

Կատ. Ն. Մելքոնյան
Հեռ. (0235) 2-05-68

Հաստատում եմ՝
«Գազպրոմ Արմենիա» ՓԲԸ
Արտաշատի ԳԳՄ
Տնօրենի տեղակալ-
Գլխավոր ճարտարագետ
Ն. Մելքոնյան
(ստորագրությունը) (անունը, ազգանունը)
<<23>> Հունվար 2025թ.

ԵԼԱԿԵՏԱՅԻՆ ՏՎՅԱԼՆԵՐ

ՀՀ, Արարատի մարզ, Մասիս համայնք, Դաշտավան բնակավայր, Գ. Տոնոյան փողոց, թիվ 2/1 հասցեում գտնվող՝ <<ՀՀ Արարատի մարզի Մասիս համայնքի Դաշտավան գյուղի մսուրմանակապարտեզ>>ՀՈԱԿ-ին պատկանող, շենքի գազիֆիկացում

(օբյեկտի անվանումը և հասցեն)

Գործող գազատար	Ելակետային տվյալներ
• անվանումը	Դաշտավան, Ջրակ և Դարբնիկ բնակավայրերը սնող մ/ճ վ/գ գազատար
• միացման կետը (կետերը)	Ըստ սխեմայի
• նվազագույն և առավելագույն ճնշումները միացման կետում (կետերում) (Pmin - Pmax) (կգ/սմ^2)	1.1-1.3
• գազատարի տրամագիծը (մմ)	159
Գազիֆիկացվող Օբյեկտ	-
• օգտագործման նպատակը	Ոչ կենցաղային
• առավելագույն հզորությունը (գազի առավելագույն ժամային ծախսը) միացման կետում (կետերում) (մ^3/ժամ)	6.4
• հեռավորությունը միացման կետից (մ)	240
• գազի հաշվառման սարք (համապատասխան էլեկտրոնային ճշտիչով)	Գազասպառման ծավալներին համապատասխան գազի հաշվառման սարքի տեղադրում
Լրացուցիչ պայմաններ	-
• այլընտրանքային վառելիքի պաշարի նախատեսում	1 ամսվա
• գործողության ժամկետը	1 տարի
• Օբյեկտի առանձնահատկությամբ պայմանավորված այլ պայմաններ	Գազասպառման ծավալներին համապատասխան ճնշման կարգավորիչի տեղադրում
• Այլ պահանջներ	հաշվիչ-հանգույցը տեղադրել տարածքից դուրս տեսանելի վայրում, տեղադրվող սարքավորումները լինեն գործարանային արտադրության

Ելակետային տվյալները տրամադրվում են 19 մարտի 2015 թվականի N 596-Ն որոշմամբ հաստատված ՙՀայաստանի հանրապետությունում կառուցապատման նպատակով թույլտվությունների և այլ փաստաթղթերի տրամադրման կարգը հաստատելու և Հայաստանի Հանրապետության կառավարության մի շարք որոշումներ ուժը կորցրած ճանաչելու մասին՚ կարգի համաձայն ճարտարապետահատակագծային առաջադրանքի ձևավորման նպատակով:

ՇՏ բաժնի պետ ________ Ք. Մարտիրոսյան

Կազմեց ________ Օ. Սահակյան
(ստորագրությունը) (անունը, ազգանունը)

• Ծանոթություն՝ ելակետային տվյալների տրամադրման համար կազմված և դիմող անձի հետ համատեղ հաստատված ջերմատեխնիկական ցուցանիշներ չեն պահանջվում:

Օբյեկտի գազասպառման համակարգը գազամատակարարման ցանցին միացման սխեմա

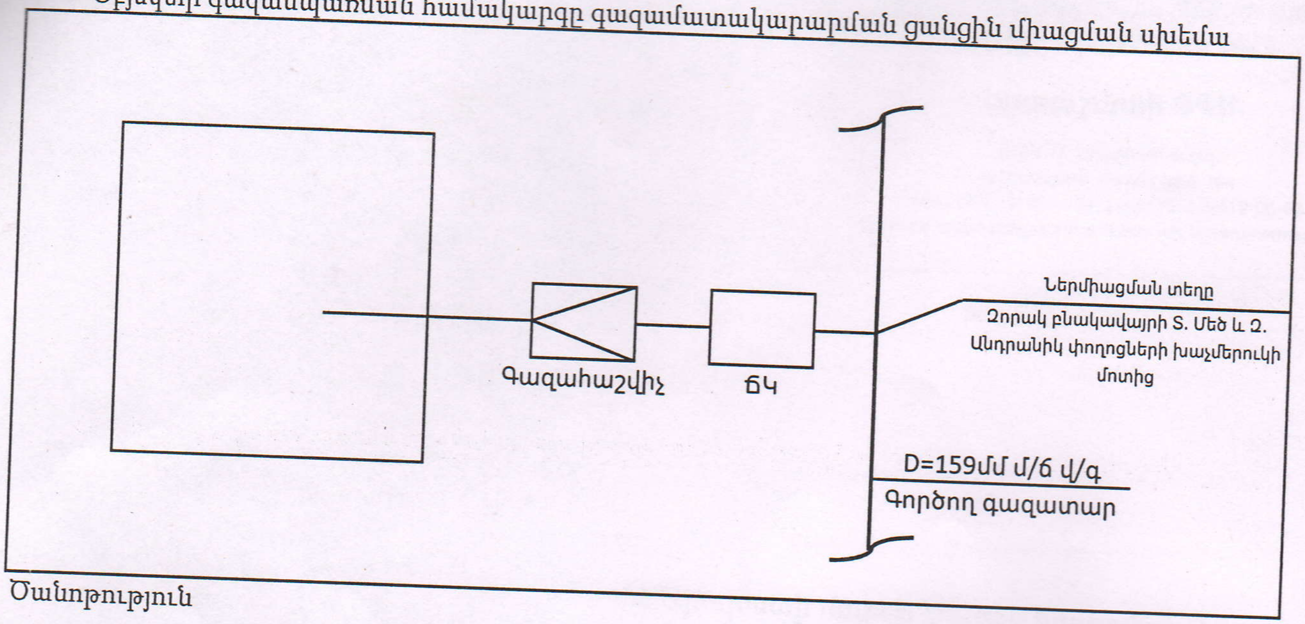

Ծանոթություն

1. Անհատույց օգտագործման պայմանագրերով շահագործվող գազատարներին գազասպառողների (Օբյեկտների) միացման իրավունքը պատկանում է «Գազպրոմ Արմենիա» ՓԲԸ:

2. Էներգետիկայի բնագավառում գործունեություն իրականացնող անձանց և սպառողների միջին ու բարձր ճնշման գազի համակարգերի՝ նոր կառուցվող և վերակառուցվող էներգատեղակայանքների գործարկումն իրականացվում է լիազոր մարմնի կողմից տրված գործարկման եզրակացության՝ գործարկման թույլտվության առկայության դեպքում:

3. Օբյեկտի գազասպառման համակարգի միացումը գազամատակարարման ցանցեին իրականացվում է նախագծանախահաշվային փաստաթղթերին շինհավաքակցման աշխատանքների ամբողջությամբ համապատասխանության դեպքում:

4. ____

____

ՇՏ բաժնի պետ ______________ Ք. Մարտիրոսյան

(ստորագրությունը) (անունը, ազգանունը)

Կազմեց ______________ Օ. Սահակյան

(ստորագրությունը) (անունը, ազգանունը)

<u>*Օբյեկտ № 19-25*</u>

Բ Ա Ց Ա Տ Ր Ա Գ Ի Ր

Հիմքեր նախագծի մշակման համար

Սույն աշխատանքային նախագիծը կազմված է համաձայն՝

1. Արտաշատի ԳԳՄ-ի 23.01.2025թ. N 01-02/195 գրություն
2. Արտաշատի ԳԳՄ-ի տեխնիկական առաջադրանքի 23.01.2025թ
3. Գազատարի գծապատկեր

Օբյեկտի բնութագիր

Առաջադրանքով նախատեսված է կատարել ՀՀ Արարատի մարզ Մասիս համայնք Դաշտավան բնակավայր, Գ.Տոնոյան փողոց թիվ 2/1 հասցեում գտնվող <<ՀՀ Արարատի մարզ Մասիս համայնք Դաշտավան գյուղի մսուրմանկապարտեզի>> ՀՈԱԿ-ին պատկանող շենքի գազիֆիկացման աշխատանքների նախագծային փաստաթղթերը:

Բնական գազի աղբյուր է հանդիսանում ՀՀ Արարատի մարզ Մասիս համայնք Դաշտավան բնակավայր Տ.Մեծ և Զ.Անդրանիկ փողողոցների խաչմերուկում գոյություն ունեցող մ/ճ Ø159x4.5մմ գազատարը:

-Գազատարի տեղադրումը նախատեսված է վերգետնյա եղանակով:

Խողովակների ընտրությունը

Ելնելով տրված աշխատանքային շահագործման պայմաններից և ճնշումից, խողովակների նյութը ընտրում ենք համաձայն ԳՕՍՏ 10704-91:

Խողովակների տեղադրումը և միացումը

- Մ/Ճ և ց/ճ գազատարները տեղադրվում են վերգետնյա եղանակով h=0.5-4.5մ վրա, իսկ ճանապարհների անցումային հատվածներում ապահովելով h=5.0մ բարձրություն:
- Մ/Ճ և ց/ճ գազատարների տեղադրում պողպատե խողովակներից133x4.0մմ, Ø76x3.5մմ, 57x3.5 մմ ԳՕՍՏ 10704-91 և d25, d20մմ տրամագծի:

Նախագծվող վերգետնյա մ/ճ և ց/ճ գազատարի մոնտաժումն իրականացվում է պողպատյա էլեկտրաեռակցված խողովակներից համաձայն ԳՕՍՏ 10704-91 մետաղական հենասյուների վրա:

Պողպատյա գազատարների և ձևավոր մասերի միացումները նախատեսված են էլեկտրաեռակցման եղեղնավոր կամ գազային եռակցմամբ:

Գազատարները տեղադրումից հետո ենթակա են փչամաքրման և փորձարկման:

Գազատարների փորձարկումը

Շինարարության ավարտից հետո պետք է կատարվեն գազատարների կիպության փորձարկում օդով:

Կիպության փորձրկումը կատարվում է գազատարի մեջ սեղմված օդի մատուցմամբ, որի ճմշումը հասցվում է փորձարկման ճնշմանը:

Վերգետնյա պողպատյա գազատարների փորձարկման նորմաները ընդունել համաձայն ՀՀՇՆ-IV 12.03.01-04-ի աղյուսակ-1-ին (таблица-1) համապատասխան: Փորձարկման ընթացքում հայտնաբերված արատները պետք է վերացվեն գազատարում ճնշումը մինչև մթնոլորտայինի իջեցնելուց հետո:

Արատները վերացնելուց հետո գազատարի կիպության փորձարկումը պետք է կրկնվի:

Բոլոր եռակցակարերը, որոնք կատարվել են փորձարկումներից հետո, պետք է ստուգվեն ֆիզիկական մեթոդով:

Գազատարի պաշտպանությունը կոռոզիայից

Նախագծում գազատարի տեղադրումը նախատեսված է վերգետնյա եղանակով: Մ/ճ և ց/ճ վերգետնյա եղանակով տեղադրվող գազատարները շրջակա միջավայրի ազդեցությունից պաշտպանելու համար նախատեսված է կրկնակի յուղաներկում:

Եզրակացություն

Նախագիծը մշակված է համաձայն գործող ՀՀՇՆ 42-01-2023 «Գազաբաշխիչ համակարգեր» ՇՆՁ IV 12.101-04 «Անվտանգության կանոնները գազի տնտեսությունում» տեխնիկական կանոնակարգի պահանջների:

Աշխատանքները սկսելուց առաջ պետք է նշանակվի տեխնիկական հսկողության ներկայացուցիչ պատվիրատուի կողմից:

Նախագծից բոլոր շեղումները պետք է համաձայնեցվեն պատվիրատուի, շահագործող կազմակերպության և նախագծի հեղինակի հետ:

ՀՀ շինարարական նորմեր՝

Նախագիծը մշակված է համաձայն ՀՀՇՆ 30-01-2023 «Քաղաքաշինություն. Քաղաքային և գյուղական բնակավայրերի հատակագծում և կառուցապատում», ՀՀՇՆ 22-01-2024 «Շինարարական կլիմայաբանություն» ՀՀՇՆ 52-01-«Բետոնե և երկաթբետոնե կոնստրուկցիաներ», ՀՀՇՆ 13-02-2022 «Անվտանգության տեխնիկան շինարարությունում» և ՀՀՇՆ 30-02-2022 «Տարածքի բարեկարգում» շինարարական նորմերով:

Շրջակա միջավայրի պահպանության միջոցառումները

Նախագծով ընդունված բոլոր տեխնիկական լուծումները բացառում են շրջակա միջավայրի աղտոտումը գազատարների նորմալ շահագործման պայմաններում: Շրջակա միջավայրի աղտոտումը հնարավոր է միայն վթարների ժամանակ: Վթարները բացառելու համար գազատարը ենթարկվում է փորձարկման համաձայն ՀՀՇՆ-IV 42-01-2023 «Գազաբաշխիչ համակարգեր» և ՇՆՋ IV 12.101-04: Խողովակների միացման մասերում քայքայումը կանխելու համար նախատեսվում է եռակցակարերի ստուգում ֆիզիկական մեթոդներով:

Բնության պահպանության նպատակով անհրաժեշտ է պահպանել հետևյալ պայմանները

- շինարարության համար հատկացված տարածքի սահմանների պարտադիր պահպանություն
- շին. հրապարակի աշխատանքային տեղերի կենցաղային և շինարարական թափոնների համար բեռնարկղերով հագեցվածություն
- դյուրավառ և քսայուղերի դատարկումը միայն հատուկ առանձնացված տեղերում
- ամբողջ ծավալով հողերի վերականգնման միջոցառումների իրականցում
- բնապահպանական տեղական մարմինների պահանջների ապահովում

Կազմեց՝ *Հ. Վարոսյան*

Գազատարի գլխավոր հատակագիծ Մ1:1000

Պայմանական նշաններ

- Նախագծվող գ/ճ վերգետնյա գազատար
- Նախագծվող մ/ճ վերգետնյա գազատար
- Գոյություն ունեցող մ/ճ վերգետնյա գազատար
- Գոյություն ունեցող վերգետնյա էլ. հաղորդման լարեր

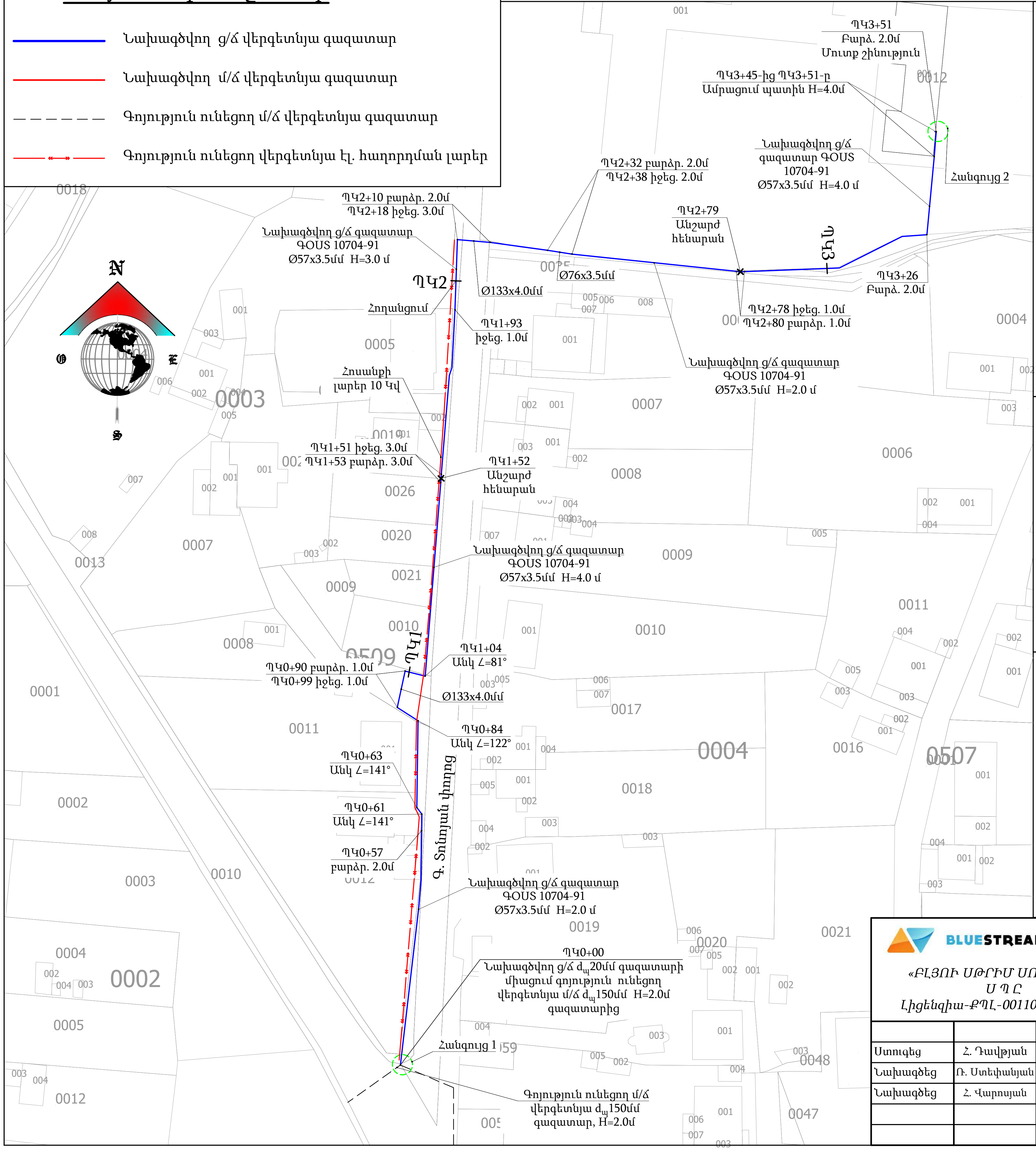

Հանգույց 1

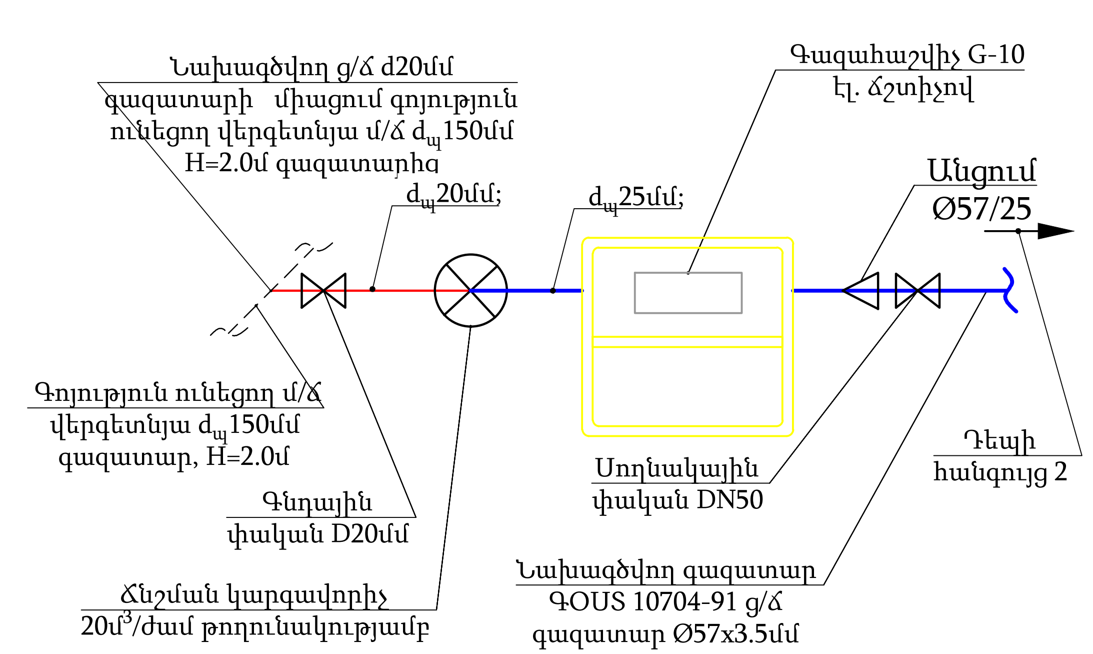

Համաձայնեցված է

Մասիս համայնքի ղեկավար` Դ. Համբարձումյան

Արտաշատի ԳԳՄ-ի տնօրենի տեղակալ-գլխավոր ճարտարագետ Ն. Մելքոնյան

ԾԱՆՈԹՈՒԹՅՈՒՆ

1. Գազատարի մոնտաժումն ու փորձարկումն իրականացնել համաձայն ՀՀՇՆ IV-12.03.01-04 պահանջների
2. Մոնտաժային աշխատանքների ժամանակ, այլ կոմունիկացիաների ի հայտ գալու դեպքում, որոնք նախագծում նշված չեն, հարկավոր է անհապաղ կանգնեցնել աշխատանքները և տեղյակ պահել շահագործող կազմակերպության աշխատակիցներին
3. Նախագծվող վերգետնյա գ/Ճ գազատարը տեղադրվում է H=0.5÷4.5մ բարձրության վրա, ավտոմոբիլային ճանապարհները հատելիս գազատարի բարձրությունը կազմում է H=5.0 մ
4. Միացումը իրականացնել գազային տնտեսության շահագործման ծառայության աշխատակիցների ներկայությամբ
5. Հողային աշխատանքներ իրականացնելիս տեղադրել անվտանգ երթևեկության համար նախատեսված ազդանշանային նշաններ

BLUESTREAMSOLUTIONS

«ԲԼՅՈՒ ՍԹՐԻՄ ՍՈԼՈՒՇՆՍ»
Ս Պ Ը
Լիցենզիա-ՔՊԼ-001101, 1-ին դաս

ՕՔՅԵԿՏ № 019-25

ՀՀ Արարատի մարզ, Մասիս համայնք, Դաշտավան բնակավայր, Գ.Տոնոյան փողոց թիվ 2/1, մսուր-մանկապարտեզի գազիֆիկացում

			Ամիս ամսաթիվ
Ստուգեց	Հ. Դավթյան		
Նախագծեց	Ռ. Ստեփանյան		
Նախագծեց	Հ. Վարդույան		

Գազամատակարարում	Փուլ	Թերթ	Թերթեր
	ԱՆ	1	11

Գազատարի գլխավոր հատակագիծ Մ1:1000

Պատվիրատու` Մասիսի համայնքապետարան

Գազատարի հատակագիծ Մ1:50

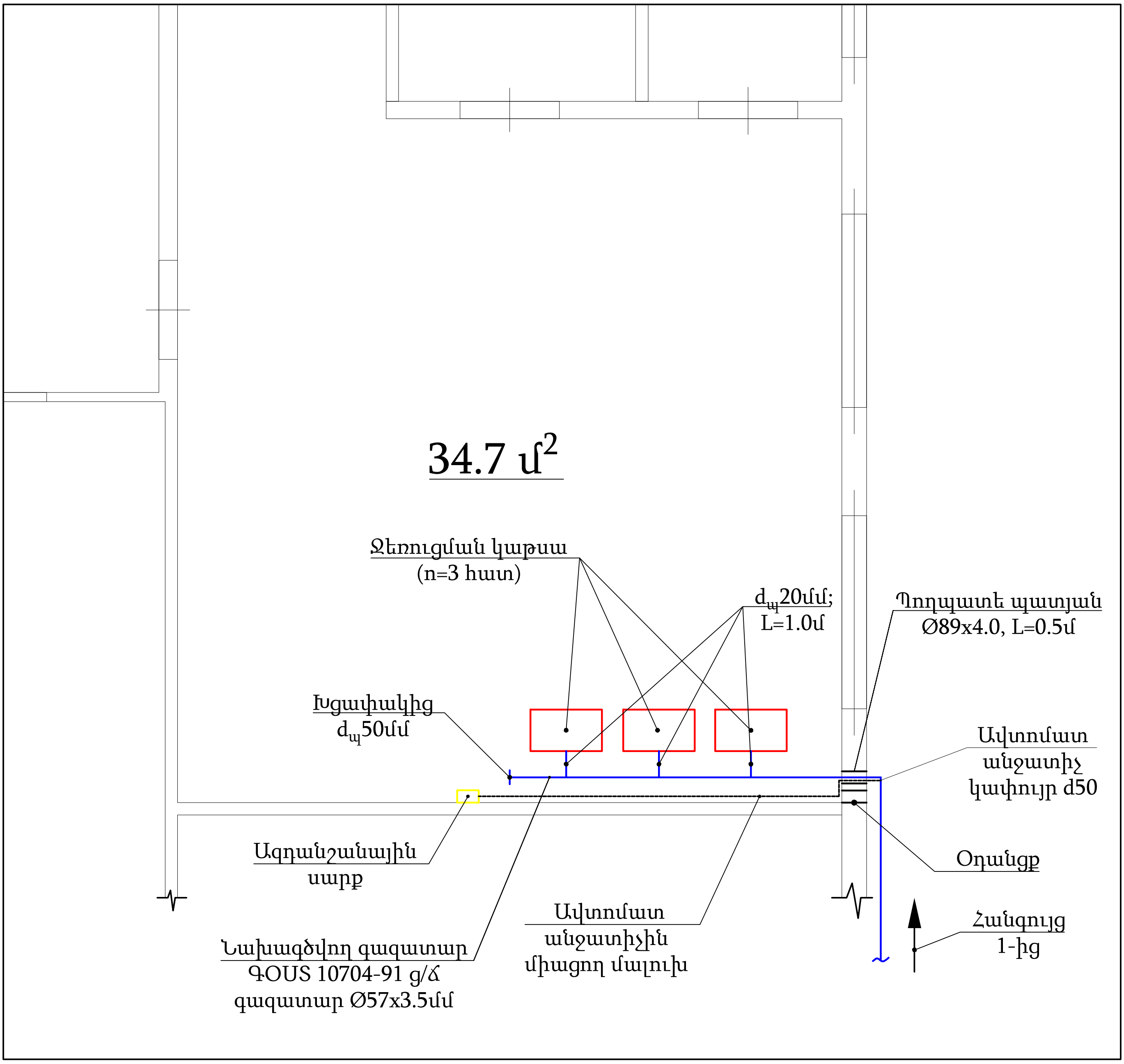

Պայմանական նշաններ

——— (կապույտ գիծ)	Նախագծվող գ/ճ վերգետնյա գազատար
– – – – – – –	Ավտոմատ անջատիչին միացող մալուխ

BLUESTREAMSOLUTIONS *«ԲԼՅՈՒ ՍԹՐԻՄ ՍՈԼՈՒՇՆՍ» ՍՊԸ* *Լիցենզիա-ՔՊԼ-001101, 1-ին դաս*				ՕԲՅԵԿՏ № 019-25			
				ՀՀ Արարատի մարզ, Մասիս համայնք, Դաշտավան բնակավայր, Գ.Տոնոյան փողոց թիվ 2/1, մսուր-մանկապարտեզի գազիֆիկացում			
			Ամիս ամսաթիվ	Գազամատակարարում	Փուլ	Թերթ	Թերթեր
Ստուգեց	Հ. Դավթյան	(ստորագրություն)			ԱՆ	2	11
Նախագծեց	Ռ. Ստեփանյան	(ստորագրություն)					
Նախագծեց	Հ. Վարոսյան	(ստորագրություն)		Գազատարի հատակագիծ Մ1:50	*Պատվիրատու՝ Մասիսի համայնքապետարան*		

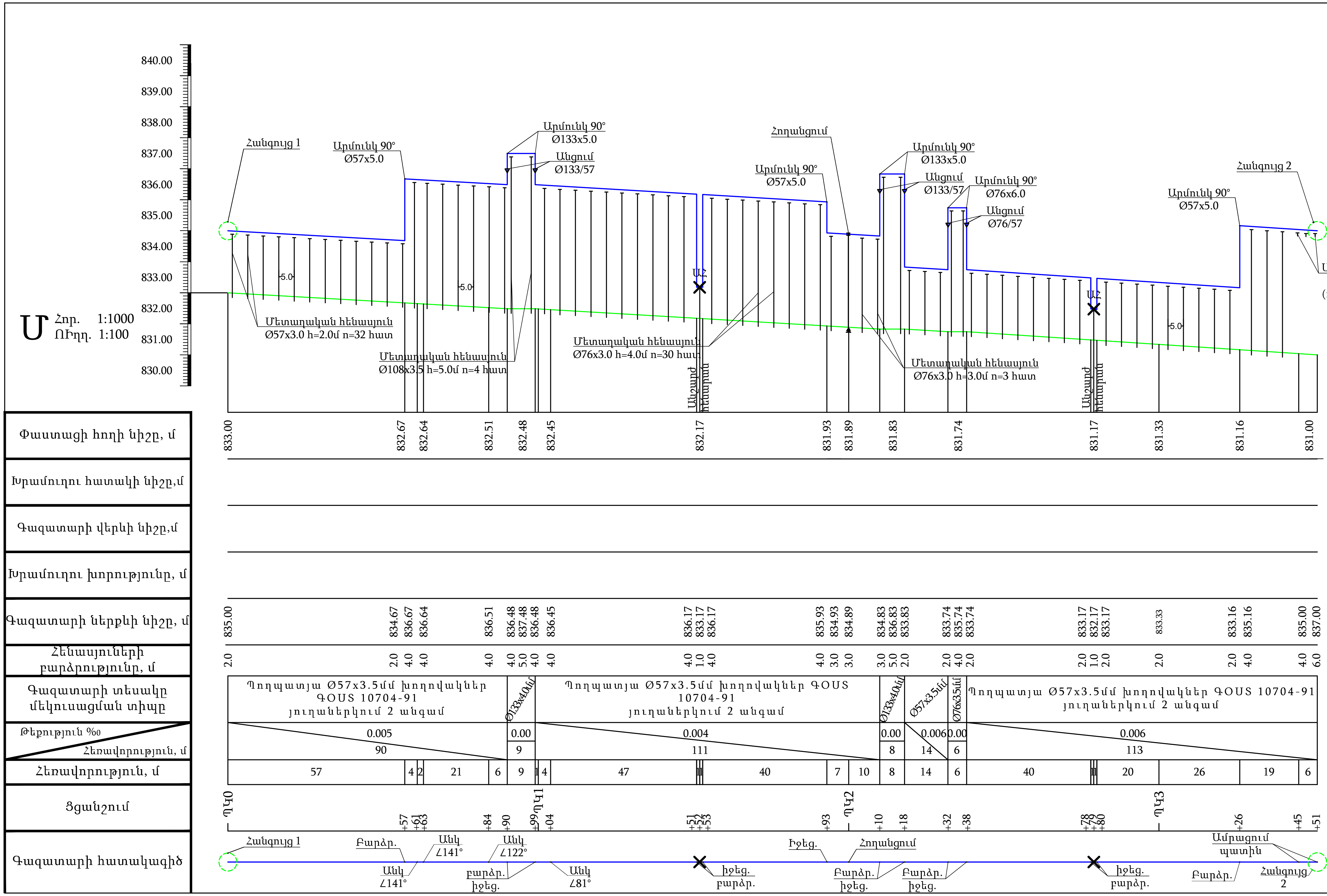

ՕՐՅԵԿՏ № 019-25

ՀՀ Արարատի մարզ, Մասիս համայնք, Դաշտավան բնակավայր, Գ.Տոնոյան փողոց թիվ 2/1, մուտ-մանկապարտեզի գազիֆիկացում

Գազամատակարարում

Գազատարի երկայնական կտրվածք

Փուլ	Թերթ	Թերթեր
ԱՆ	3	11

Պատվիրատու՝ Մասիսի համայնքապետարան

BLUESTREAMSOLUTIONS

«ԲԼՅՈՒ ՍԹՐԻՄ ՍՈԼՈՒՇՆՍ» ՍՊԸ
Լիցենզիա-ՔՊԼ-001101, 1-ին դաս

			Ամսաթիվ
Ստուգեց	Հ. Դավթյան		
Նախագծեց	Ռ. Սուքիասյան		
Նախագծեց	Հ. Կարապետյան		

Հանգույց 1

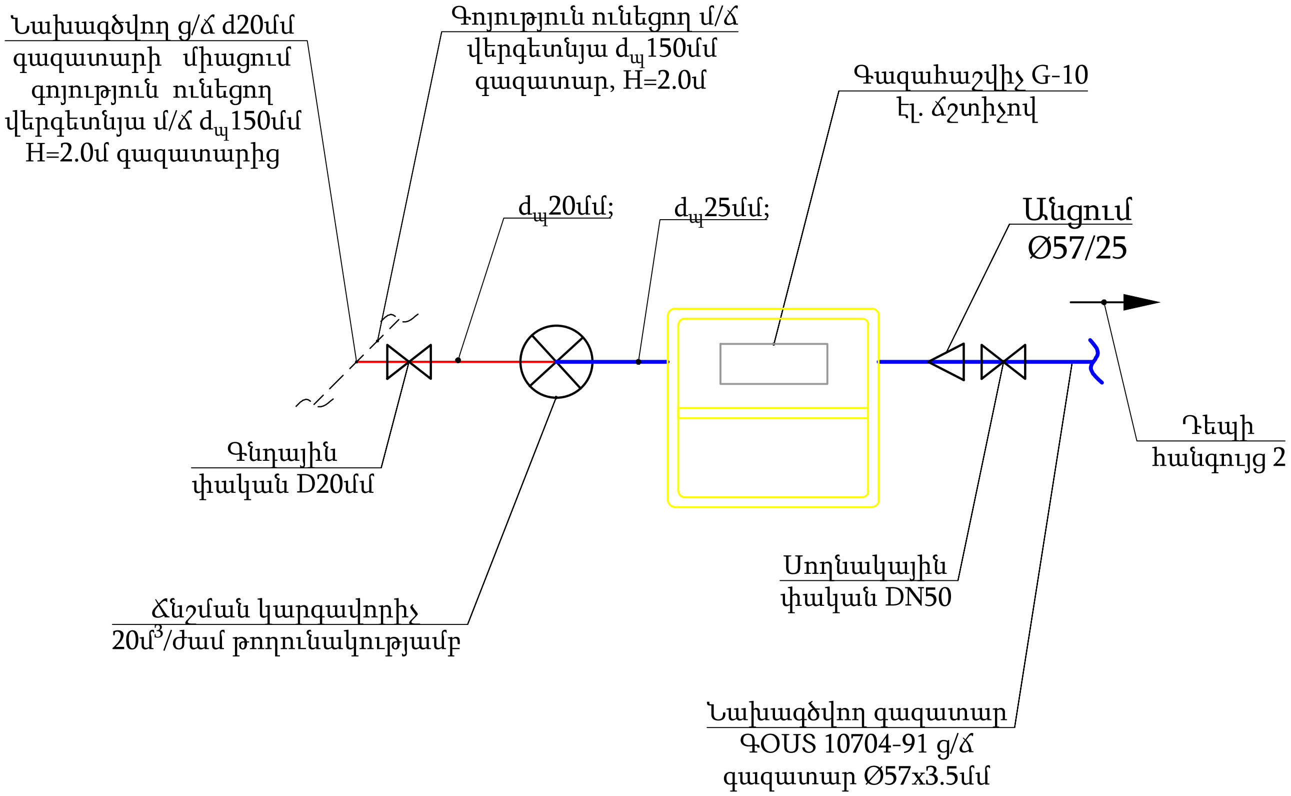

Պայմանական նշաններ

- (կապույտ գիծ) Նախագծվող գ/ճ վերգետնյա գազատար
- (կարմիր գիծ) Նախագծվող մ/ճ վերգետնյա գազատար
- – – – – – – Գոյություն ունեցող մ/ճ վերգետնյա գազատար

BLUESTREAMSOLUTIONS *«ԲԼՅՈՒ ՍԹՐԻՄ ՍՈԼՈՒՇՆՍ» Ս Պ Ը* *Լիցենզիա-ՔՊԼ-001101, 1-ին դաս*				ՕԲՅԵԿՏ № 019-25			
				ՀՀ Արարատի մարզ, Մասիս համայնք, Դաշտավան բնակավայր, Գ.Տոնոյան փողոց թիվ 2/1, մսուր-մանկապարտեզի գազիֆիկացում			
			Ամիս ամսաթիվ	Գազամատակարարում	Փուլ	Թերթ	Թերթեր
Ստուգեց	Հ. Դավթյան				ԱՆ	4	11
Նախագծեց	Ռ. Ստեփանյան			Հանգույց 1	*Պատվիրատու՝ Մասիսի համայնքապետարան*		
Նախագծեց	Հ. Վարոսյան						

Հանգույց 2

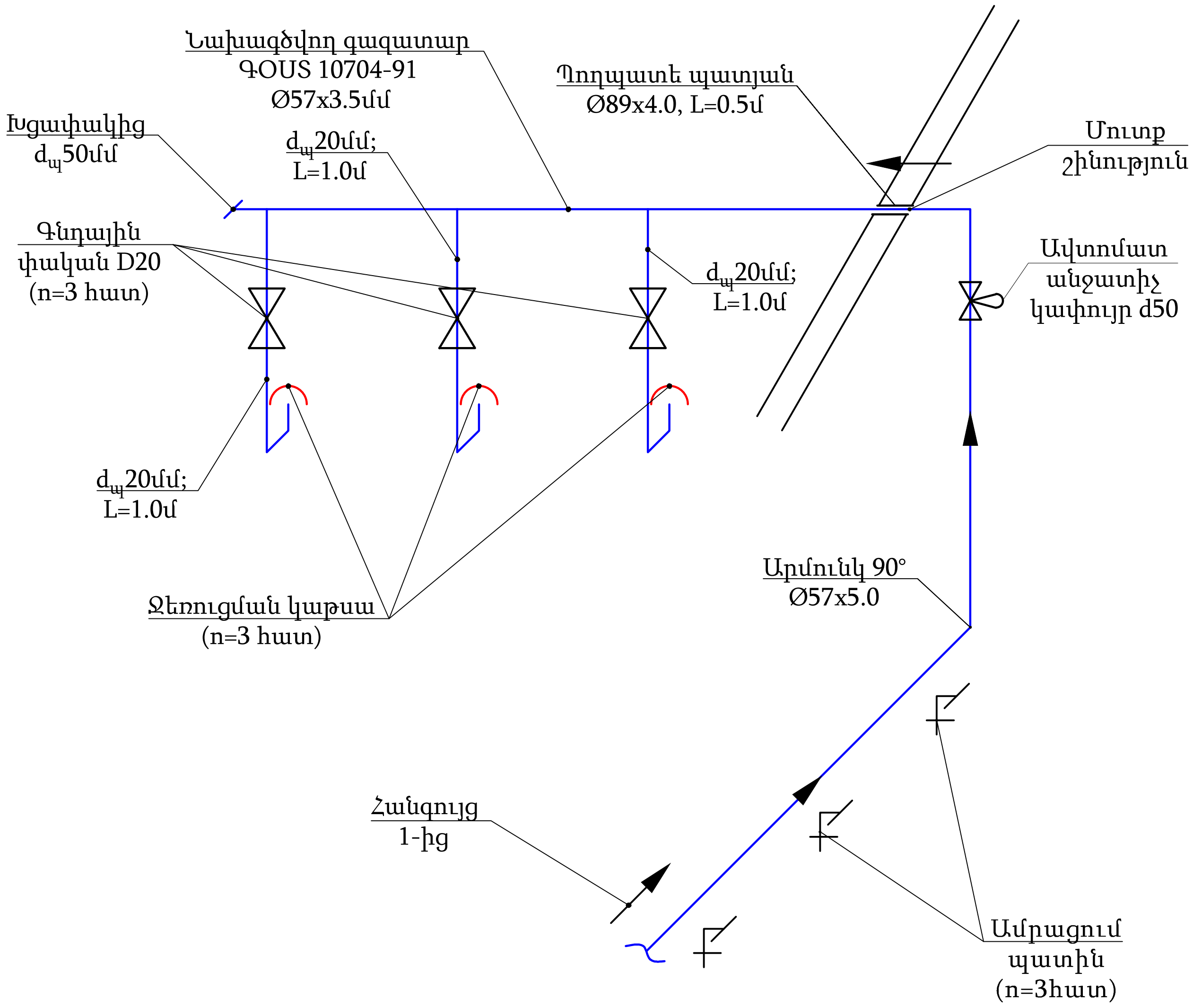

Պայմանական նշաններ

Նախագծվող գ/ճ վերգետնյա գազատար

BLUESTREAMSOLUTIONS

«ԲԼՅՈՒ ՍԹՐԻՄ ՍՈԼՈՒՇՆՍ»
Ս Պ Ը
Լիցենզիա-ՔՊԼ-001101, 1-ին դաս

ՕԲՅԵԿՏ № 019-25

ՀՀ Արարատի մարզ, Մասիս համայնք, Դաշտավան բնակավայր,
Գ.Տոնոյան փողոց թիվ 2/1, մսուր-մանկապարտեզի գազիֆիկացում

			Ամիս ամսաթիվ		Փուլ	Թերթ	Թերթեր
Ստուգեց	Հ. Դավթյան			Գազամատակարարում	ԱՆ	5	11
Նախագծեց	Ռ. Ստեփանյան						
Նախագծեց	Հ. Վարոսյան			Հանգույց 2	*Պատվիրատու՝ Մասիսի համայնքապետարան*		

Պատերին dպ100÷50 g/ճ գազատարի ամրացման հանգույց

Կտրվածք   Տեսք Ա

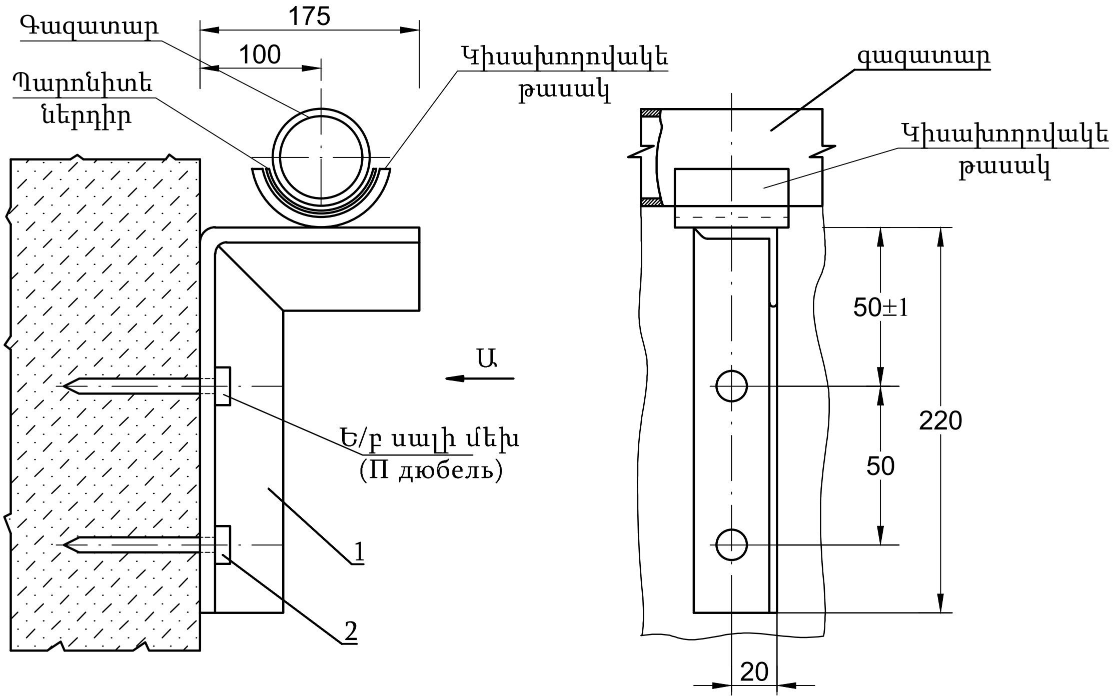

ՄԵԿ ԲԱՐՁԱԿԻ ՔԱՇԸ		
№	Ø108x4.0÷Ø57x3.5 խողովակների համար	
	Անվանում	մ/կգ
1	Մետաղական անկյունակ 45x45x4	0.40 / 1.10
2	Ե/բ սալի մեխ (П Дюбель ДГП-4.5x50)	2 հատ

BLUESTREAMSOLUTIONS

«ԲԼՅՈՒ ՍԹՐԻՄ ՍՈԼՈՒՇՆՍ» ՍՊԸ
Լիցենզիա-ՔՊԼ-001101, 1-ին դաս

ՕԲՅԵԿՏ № 019-25

ՀՀ Արարատի մարզ, Մասիս համայնք, Դաշտավան բնակավայր, Գ.Տոնոյան փողոց թիվ 2/1, մսուր-մանկապարտեզի գազիֆիկացում

			Ամիս ամսաթիվ
Ստուգեց	Հ. Դավթյան		
Նախագծեց	Ռ. Ստեփանյան		
Նախագծեց	Հ. Վարոսյան		

Գազամատակարարում

Փուլ	Թերթ	Թերթեր
ԱՆ	6	11

Ամրացում պատին

Պատվիրատու՝ Մասիսի համայնքապետարան

Շարժական հենասյուն

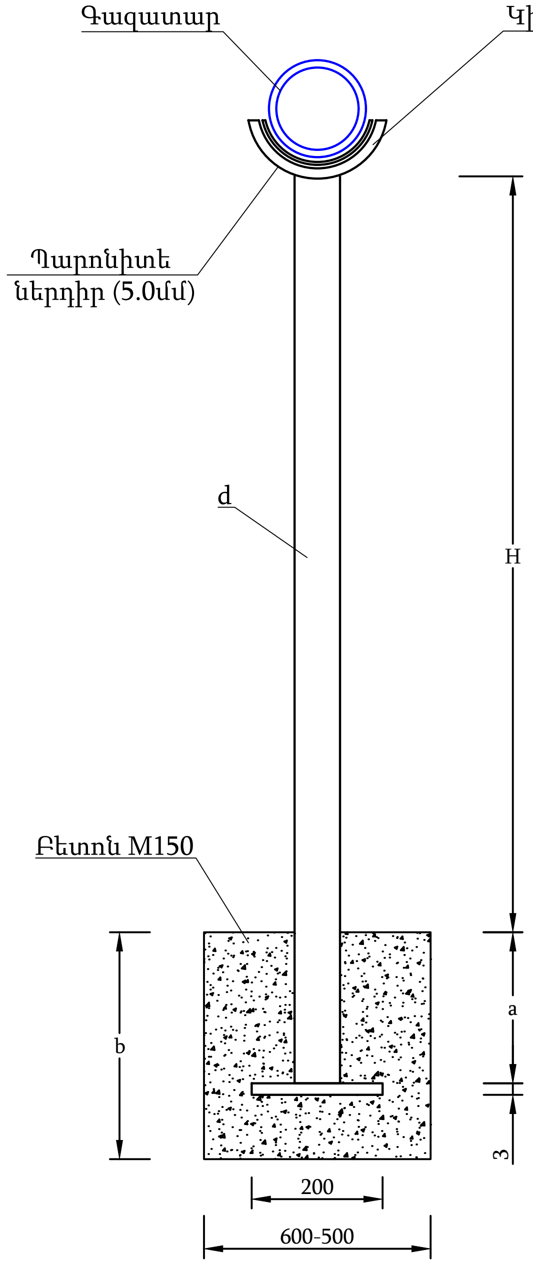

Աղյուսակ 1

H	d	150	125	100	80	70	50
5.0	a	1000	1000	1000	1000	1000	1000
	b	1100	1100	1100	1100	1100	1100
4.5	a	1000	1000	1000	1000	1000	1000
	b	1100	1100	1100	1100	1100	1100
4.0	a	900	900	900	900	900	900
	b	1000	1000	1000	1000	1000	1000
3.5	a	700	700	700	700	700	700
	b	800	800	800	800	800	800
3.0	a	600	600	600	600	600	600
	b	700	700	700	700	700	700
2.5	a	600	600	600	600	600	600
	b	700	700	700	700	700	700
2.0	a	500	500	500	500	500	500
	b	600	600	600	600	600	600
1.5	a	500	500	500	500	500	500
	b	600	600	600	600	600	600
1.00	a	500	500	500	500	500	500
	b	600	600	600	600	600	600

BLUESTREAMSOLUTIONS

«ԲԼՅՈՒ ՍԹՐԻՄ ՍՈԼՈՒՇՆՍ»
Ս Պ Ը
Լիցենզիա-ՔՊԼ-001101, 1-ին դաս

ՕԲՅԵԿՏ № 019-25

ՀՀ Արարատի մարզ, Մասիս համայնք, Դաշտավան բնակավայր,
Գ.Տոնոյան փողոց թիվ 2/1, մսուր-մանկապարտեզի գազիֆիկացում

			Ամիս ամսաթիվ
Ստուգեց	Հ. Դավթյան		
Նախագծեց	Ռ. Ստեփանյան		
Նախագծեց	Հ. Վարոսյան		

Գազամատակարարում

Փուլ	Թերթ	Թերթեր
ԱՆ	7	11

Շարժական հենասյուն

Պատվիրատու՝
Մասիսի համայնքապետարան

ՃԱԿԱՏ Մ1:25

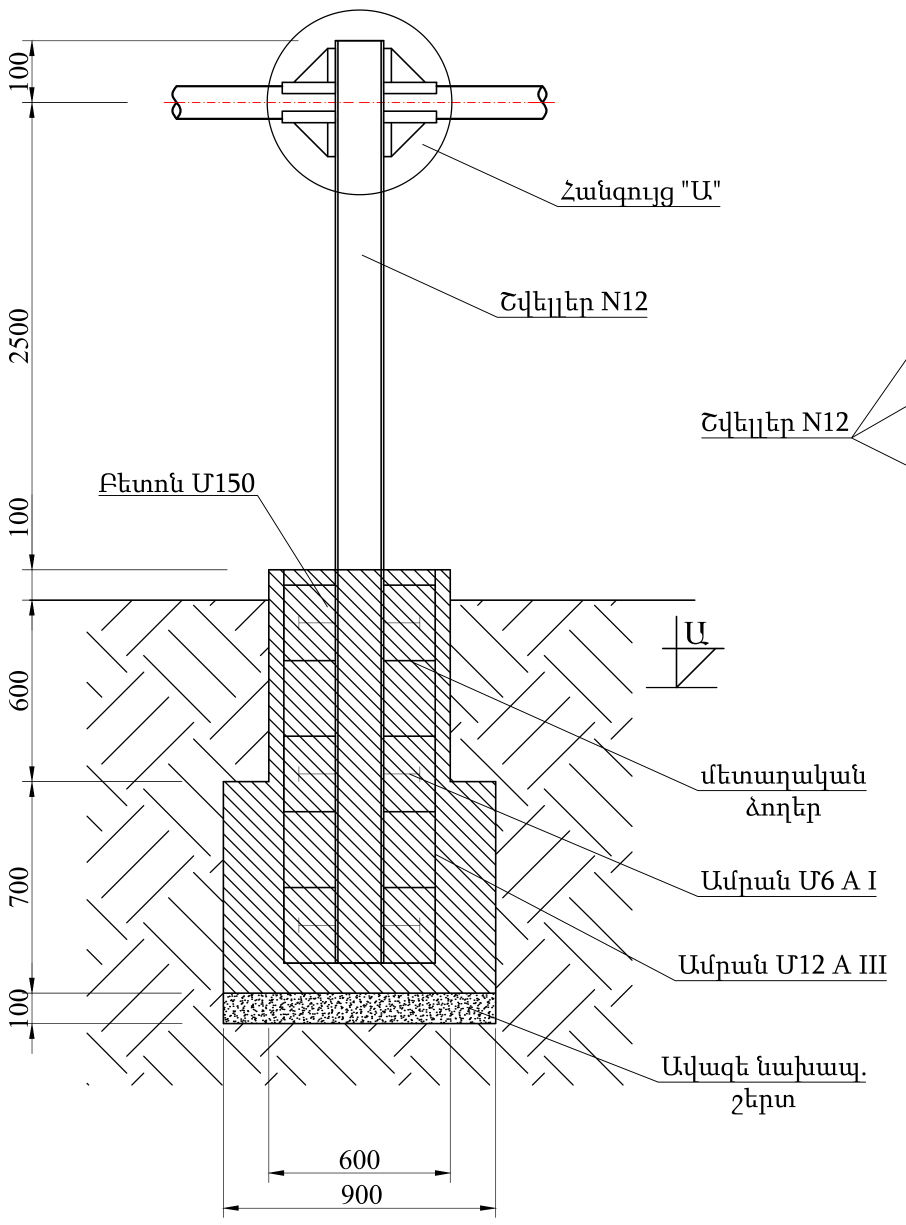

ՀԱՆԳՈՒՅՑ "Ա" Մ1:5

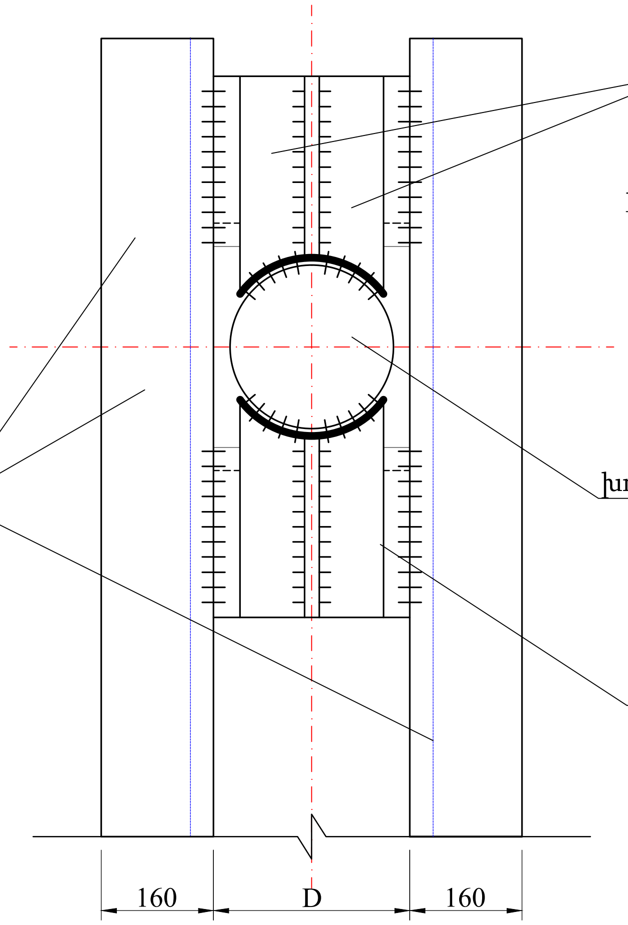

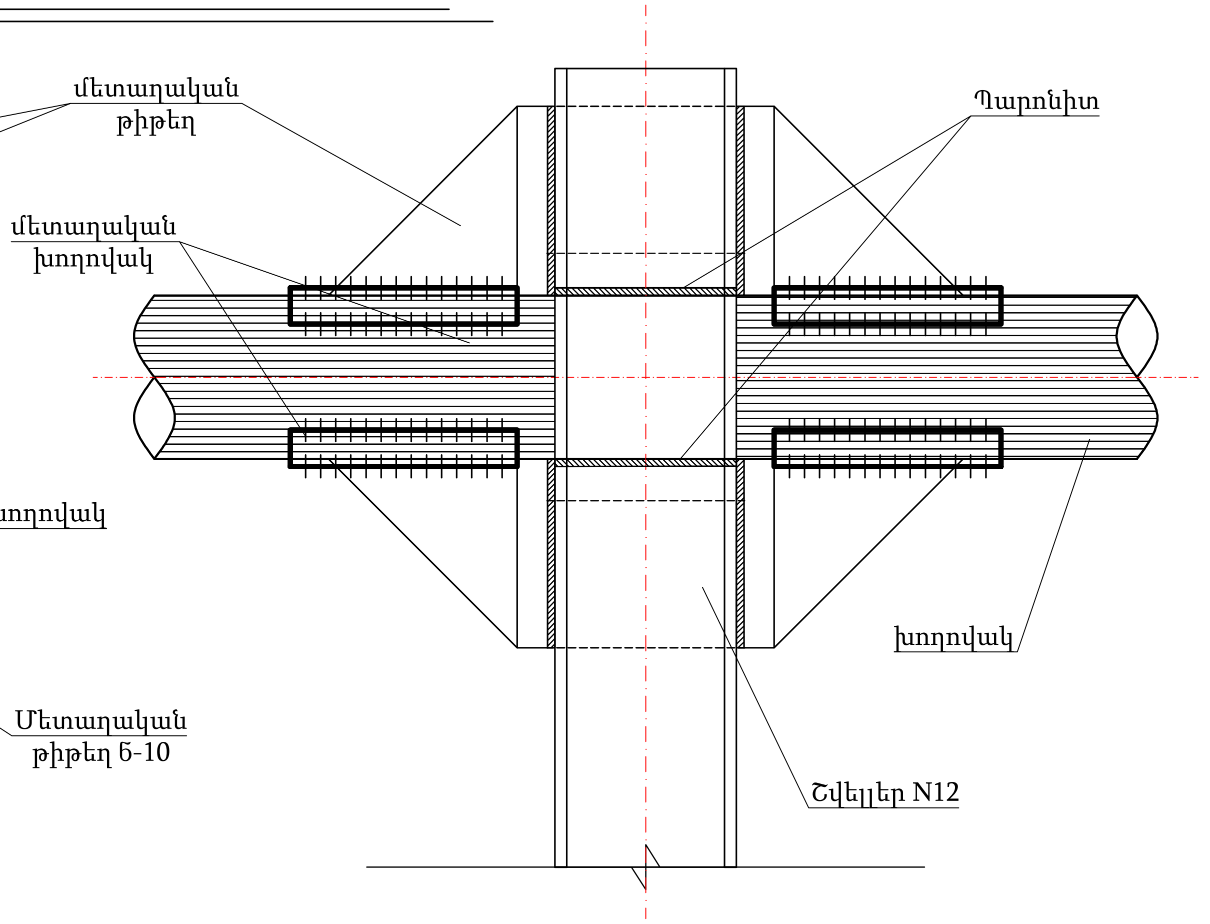

ԿՏՐՎԱԾՔ Ա-Ա

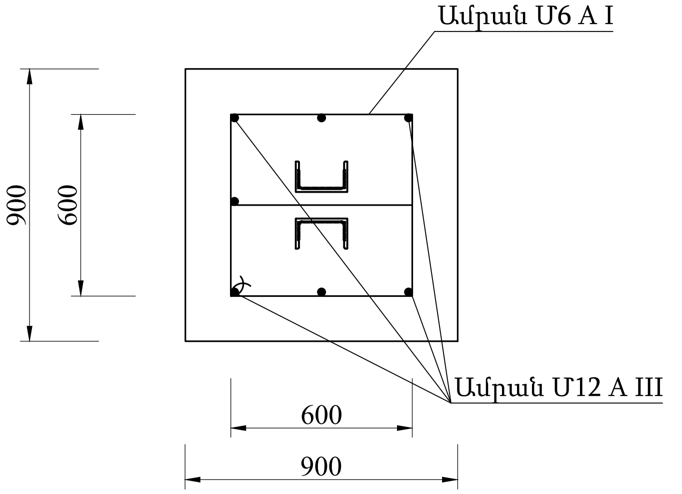

№	Գազատարի բարձ. մ	Հենասյուն/ մ/կգ	Բետոն մ³	Ամրան մ/կգ	Պողպատյա թիթեղ, մ²/կգ	Կիսախողովակ հատ/կգ	Պարոնիտ կգ	Գրունտ կգ	Մասսա կգ
1	H=0.5	3.9 / 41.0	0.82	Ø 12 A III 12.4/11.1	0.15 / 0.7	4 / 1.7	0.5	1.15	57.5
2	H=1.0	4.9 / 51.0	0.82	Ø 12 A III 12.4/11.1	0.15 / 0.7	4 / 1.7	0.5	1.15	67.5
				Ø 6 A I 13 /3.0					
3	H=1.5	5.9 / 61.4	0.82	Ø 12 A III 12.4/11.1	0.15 / 0.7	4 / 1.7	0.5	1.15	77.8
4	H=2.0	6.9 / 71.8	0.82	Ø 12 A III 12.4/11.1	0.15 / 0.7	4 / 1.7	0.5	1.15	88.2
5	H=2.5	7.9 / 82.2	0.82	Ø 12 A III 12.4/11.1	0.15 / 0.7	4 / 5.2	0.21	1.15	98.7

BLUESTREAMSOLUTIONS

«ԲԼՅՈՒ ՍԹՐԻՄ ՍՈԼՈՒՇՆՍ»
ՍՊԸ
Լիցենզիա-ՔՊԼ-001101, 1-ին դաս

ՕԲՅԵԿՏ № 019-25

ՀՀ Արարատի մարզ, Մասիս համայնք, Դաշտավան բնակավայր, Գ.Տոնոյան փողոց թիվ 2/1, մսուր-մանկապարտեզի գազիֆիկացում

			Ամիս ամսաթիվ
Ստուգեց	Հ. Դավթյան		
Նախագծեց	Ռ. Ստեփանյան		
Նախագծեց	Հ. Վարոսյան		

Գազամատակարարում

Փուլ	Թերթ	Թերթեր
ԱՆ	8	11

Անշարժ հենարան

Պատվիրատու՝ *Մասիսի համայնքապետարան*

Կտրվածք 1-1

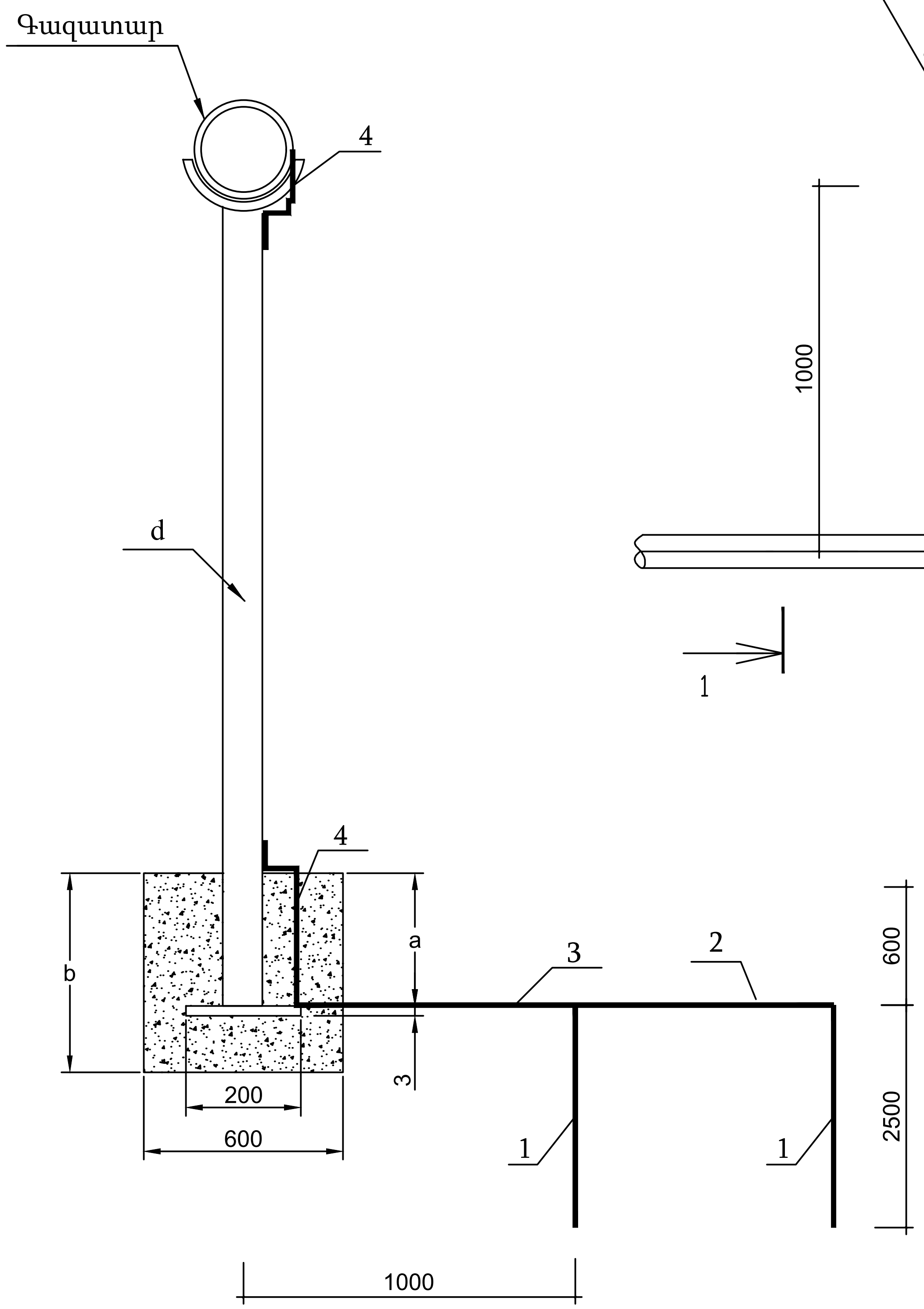

Հատակագիծ

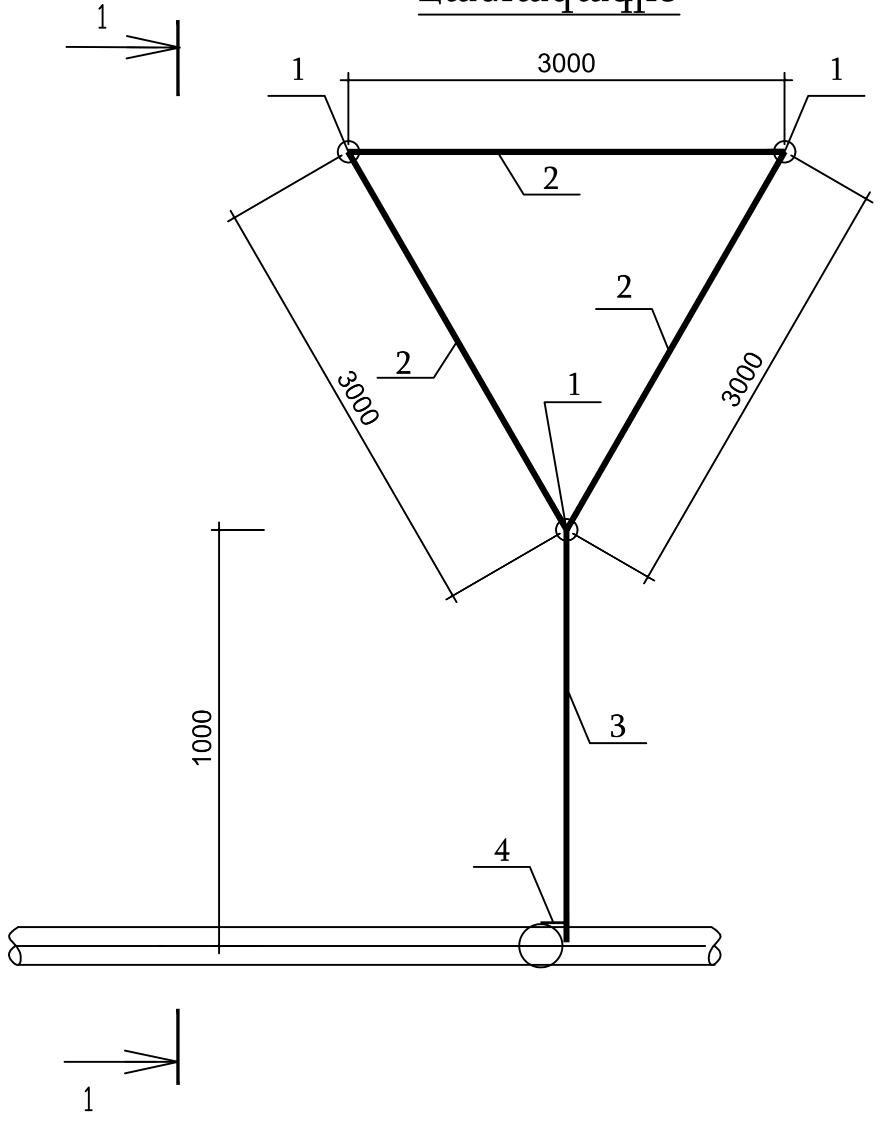

Նյութերի մասնագիր

Մակնիշ	Նշանակումը	Անվանումը	Քանակ հատ	Միավ. զանգվ. կգ	Ծանոթ.
		Անկյունավոր պողպատ 5x50x50 ГОСТ 8509-93 / Ст3пс1-1 ГОСТ535-88 L=2500	3	9.4	
		Շերտա-պողպատ 4x40 ГОСТ 103-76 / Ст3пс1-1 ГОСТ535-88 L=3000	3	3.8	
		Շերտա-պողպատ 4x40 ГОСТ 103-76 / Ст3пс1-1 ГОСТ535-88 L=1000	1	1.27	
		Կլոր պողպատ B12 ГОСТ2590-88 / Ст3пс1-1 ГОСТ535-88 Lընդ.=1200	1	1.08	

1. Էլեմենտների եռակցումը կատարել ըստ ГОСТ 5264-80-ի 42Э ГОСТ 9467-79 էլեկտրոդներով եռակցման կարի հաստությունը 4-5մմ:
2. Հողանցման համար ընտրված են էլեկտրոդներ ըստ ГОСТ 8505-93:
3. Ուղահայաց հողանցիչները հողի մեջ տեղադրվում է վիբրացիայի մեթոդով:
4. Մոնտաժային աշխատանքները կատարել ըստ ПУЭ և СНиП 3.05.06-85-ի:
5. Գազատարների հողանցման դիմադրությունը չպետք է գերազանցի 10 Օհմ:

BLUESTREAMSOLUTIONS «ԲԼՅՈՒ ՍԹՐԻՄ ՍՈԼՈՒՇՆՍ» Ս Պ Ը Լիցենզիա-ՔՊԼ-001101, 1-ին դաս	ՕԲՅԵԿՏ № 019-25		
	ՀՀ Արարատի մարզ, Մասիս համայնք, Դաշտավան բնակավայր, Գ.Տոնոյան փողոց թիվ 2/1, մսուր-մանկապարտեզի գազիֆիկացում		
Ամիս ամսաթիվ	Գազամատակարարում	Փուլ: ԱՆ	Թերթ: 9 / Թերթեր: 11
Ստուգեց Հ. Դավթյան			
Նախագծեց Ռ. Ստեփանյան			
Նախագծեց Հ. Վարոսյան	Գազատարի հողանցում	Պատվիրատու՝ Մասիսի համայնքապետարան	

Ձևավոր մասեր

ՏՐԱՄԱԳԾԻ ԱՆՑՈՒՄ			
Տրամագիծ Ø	Քաշը (կգ)	Քանակ (հատ)	Քաշը x Քանակ = x(կգ)
57x5/38x4	0.3		###
57x5/45x3	0.3		###
76x6/38x3	0.5		###
76x6/45x4	0.6		###
76x6/57x5	0.7	2	1.4
89x6/45x4	0.8		###
89x6/57x4	0.9		###
89x6/76x5	0.9		###
108x6/57x4	1.2		####
108x6/76x5	1.1		####
108x6/89x6	1.4		####
133x8/57x4	2	4	8.0
133x8/76x5	2		####
133x6/89x5	1.8		####
133x6/108x6	2.6		####
159x4.5/108x4	2.4		####
159x4.5/133x4	2.6		####
159x8/57x4	2.6		####
159x8/76x4	2.6		####
159x8/89x6	2.7		####
159x8/108x6	3.7		####
219x6/108x4	2.9		####
219x6/133x4	4.2		####
219x10/57x4	4.6		#####
219x10/76x5	4.6		#####
219x10/89x5	4.6		#####
219x10/133x8	7.2		#####
219x10/159x8	7.2		#####
273x8/108x4	6.8		#####
273x8/159x4.5	8.1		#####
273x7/219x6	8.6		#####
ԸՆԴՀԱՆՈՒՐ (ՀԱՏ/ԿԳ)		6	**9.4**

ԵՌԱԲԱՇԽԻՉ			
Տրամագիծ Ø	Քաշը (կգ)	Քանակ (հատ)	Քաշը x Քանակ = x(կգ)
57x5/45x4	1		###
57x5	0.7		###
76x6/45x4	2.3		###
76x6/57x6	2.4		###
76x6	1.8		###
89x6/57x4	2.8		###
89x6/76x6	3.2		###
89x6	3.7		###
108x4	3.1		###
108x6/76x5	4.5		###
108x6/89x6	4.7		###
108x6/89x5	7.2		###
133x6	7		###
133x6/108x5	7.1		###
133x8	9.4		###
159x6	9		###
159x6/108x4	9.5		###
159x6/133x5	9.3		###
219x6	13.5		###
219x8/133x5	20		###
219x8/159x6	18.7		###
273x8	31.3		###
273x10/159x6	28.5		###
273x10/219x8	32.9		###
325x8/273x7	35.6		###
325x8/219x6	38		###
325x8	40.1		###
ԸՆԴՀԱՆՈՒՐ (ՀԱՏ/ԿԳ)		**0**	**0**

ԱՆԿՅՈՒՆԱԿ			
Տրամագիծ Ø	Քաշը (կգ)	Քանակ (հատ)	Քաշը x Քանակ = x(կգ)
25x3.5	0.2		###
32x3.5	0.3		###
45x4	0.5		###
57x5	0.8	25	20.0
76x6	1.7	2	3.4
89x6	2.4		####
108x6	3.8		####
133x5	4.8	4	19.2
133x8	8.2		####
159x4.5	6.1		####
159x6	8.4		####
159x8	10.5		#####
219x6	14.9		#####
219x8	19.9		#####
273x7	30.8		#####
273x10	39.4		#####
325x8	43.9		#####
325x10	54.9		#####
377x10	74.6		######
377x12	89		######
ԸՆԴՀԱՆՈՒՐ (ՀԱՏ/ԿԳ)		31	**42**

ԽՑԱՓԱԿԻՉ			
Տրամագիծ Dպ	Քաշը (կգ)	Քանակ (հատ)	Քաշը x Քանակ = x(կգ)
25x3	0.1		###
32x3	0.1		###
40x4	0.2		###
50x5	0.3	1	0.3
65x6	0.5		###
80x8	0.9		###
100x8	1.3		###
125x8	2		###
150x8	2.3		###
200x10	5.1		###
250x12	9.2		###
300x12	12.7		###
350x16	26		###
400x16	29.3		###
500x20	50		###
ԸՆԴՀԱՆՈՒՐ (ՀԱՏ/ԿԳ)		1	**0.3**

BLUESTREAMSOLUTIONS

«ԲԼՅՈՒ ՍԹՐԻՄ ՍՈԼՈՒՇՆՍ»
ՍՊԸ
Լիցենզիա-ՔՊԼ-001101, 1-ին դաս

ՕԲՅԵԿՏ № 019-25

ՀՀ Արարատի մարզ, Մասիս համայնք, Դաշտավան բնակավայր, Գ.Տոնոյան փողոց թիվ 2/1, մսուր-մանկապարտեզի գազիֆիկացում

			Ամիս ամսաթիվ
Ստուգեց	Հ. Դավթյան		
Նախագծեց	Ռ. Ստեփանյան		
Նախագծեց	Հ. Վարոսյան		

Գազամատակարարում

Փուլ	Թերթ	Թերթեր
ԱՆ	10	11

Ձևավոր մասեր

Պատվիրատու՝ Մասիսի համայնքապետարան

Մասնագիր

Մասնագիր			
Հ/Հ	Աշխատանքների անվանումը	Չափման միավոր	Ընդհանուր
1	Փոսերի քանդում III կարգի գրունտում	$մ^3$	15.6
2	Բետոնից հիմքեր հենասյուների համար B12.5 դասի	$մ^3$	15.6
3	Ավելորդ գրունտի և շին աղբի բարձում և տեղափոխում 5կմ	$մ^3$	15.6
4	Շարժական հենասյուն Ø57x3.0մմ (H=2.0)	հատ/կգ/մ	32/432/80
5	Շարժական հենասյուն Ø76x3.0մմ (H=3.0)	հատ/կգ/մ	3/58.32/10.8
6	Շարժական հենասյուն Ø76x3.0մմ (H=4.0)	հատ/կգ/մ	30/777.6/144
7	Շարժական հենասյուն Ø108x3.5մմ (H=5.0)	հատ/կգ/մ	4/216.48/24
8	Անշարժ հենարան H=1.0մ	հատ/կգ	2/135
9	Կիսախողովակ	հատ/կգ	69/36.74
10	Պարոնիտ	հատ/կգ	71/4.8
11	Մետաղական շինվածքներ հենասյուների համար	հատ/կգ	69/62.1
12	Պողպատե վերգետնյա գազատար $d_{պ}$20մմ	մ	4
13	Պողպատե վերգետնյա գազատար $d_{պ}$25մմ	մ	1
14	Պողպատե վերգետնյա գազատար Ø57x3.5մմ	մ	357
15	Պողպատե վերգետնյա գազատար Ø76x3.5մմ	մ	7
16	Պողպատե վերգետնյա գազատար Ø133x4.0մմ	մ	18
17	Ձևավոր մասեր	կգ	52.6
18	Սողնակային փական DN50	հատ	1
19	Գնդային փական D20	հատ	4
20	Ճնշման կարգավորիչ 20$մ^3$/ժամ թողունակությամբ	կոմպլեկտ	1
21	Գազահաշվիչով G-10 էլ. ճշտիչով	կոմպլեկտ	1
22	Գազատարի հողանցում	կոմպլեկտ	1
23	Ավտոմատ անջատիչին միացող մալուխ	մ	5
24	Ազդանշանային սարք	հատ	1
25	Ավտոմատ անջատիչ կափույր d50	հատ	1
26	Պողպատե պատյան Ø89x4.0, L=0.5մ	հատ	1
27	Անցքի բացում	մ	1
28	Գազատարի և հենասյուների յուղաներկում երկու անգամ	$մ^2$	128.4
29	Գազատարի փչամաքրում և փորձարկում	մ	387
30	$d_{պ}$20մմ գազատարի միացում մ/ճ $d_{պ}$125մմ գազատարին	տեղ	1

BLUESTREAMSOLUTIONS

«ԲԼՅՈՒ ՍԹՐԻՄ ՍՈԼՈՒՇՆՍ»
Ս Պ Ը
Լիցենզիա-ՔՊԼ-001101, 1-ին դաս

ՕԲՅԵԿՏ № 019-25

ՀՀ Արարատի մարզ, Մասիս համայնք, Դաշտավան բնակավայր, Գ.Տոնոյան փողոց թիվ 2/1, մսուր-մանկապարտեզի գազիֆիկացում

			Ամիս ամսաթիվ
Ստուգեց	Հ. Դավթյան		
Նախագծեց	Ռ. Ստեփանյան		
Նախագծեց	Հ. Վարոսյան		

Գազամատակարարում

Փուլ	Թերթ	Թերթեր
ԱՆ	11	11

Մասնագիր

Պատվիրատու՝ Մասիսի համայնքապետարան

Ժամանակացույց

ՀՀ Արարատի մարզ, Մասիս համայնք, Դաշտավան բնակավայր, Գ. Տոնոյան փողոց թիվ 2/1, մսուր-մանկապարտեզի գազիֆիկացում		
Շինարարական աշխատանքների կատարման ժամանակացույց		
Աշխատանքների անվանումը	Շինարարական աշխատանքների կատարման ժամանակացույցը ըստ օրերի /45օր/	
	1/ 25 օր /	2/ 20 օր /
Փոսերի քանդում	5 օր	
Հենասյուների տեղադրում և բետոնացում	12 օր	
Գազատարի մոնտաժում	16 օր	16 օր
Գազատարի ներկում		3 օր
Փչամաքրում և փորձարկում		3 օր
Հայտնաբերված թերությունների վերացում, և տարածքի մաքրում		3 օր
Անհրաժեշտ փաստաթղթերի նախապատրաստում և հանձնում		3 օր

BLUESTREAMSOLUTIONS

«ԲԼՅՈՒ ՍԹՐԻՄ ՍՈԼՈՒՇՆՍ»
Ս Պ Ը
Լիցենզիա-ՔՊԼ-001101, 1-ին դաս

ՕԲՅԵԿՏ № 019-25

ՀՀ Արարատի մարզ, Մասիս համայնք, Դաշտավան բնակավայր, Գ.Տոնոյան փողոց թիվ 2/1, մսուր-մանկապարտեզի գազիֆիկացում

			Ամիս ամսաթիվ
Ստուգեց	Հ. Դավթյան		
Նախագծեց	Ռ. Ստեփանյան		
Նախագծեց	Հ. Վարոսյան		

Գազամատակարարում

Փուլ	Թերթ	Թերթեր
ԱՆ	1	2

Ժամանակացույց

Պատվիրատու՝ Մասիսի համայնքապետարան

Մեխանիզմների և աշխատանքային ռեսուրսների ցանկ

Նախատեսված աշխատանքների իրականացման համար
Մեխանիզմների նվազագույն պահանջներ
Մեքենամեխանիզմ
Ցանկ

ՀՀ	Անվանումը	Չափ. միավ.	Քանակը
1	Պերֆերատոր	հատ	1
2	Եռակցման սարք	հատ	1
3	Բենզինային ագրեգատ	հատ	1

Նախատեսված աշխատանքների իրականացման համար
Աշխատանքային ռեսուրսների նվազագույն պահանջներ
Աշխատանքային ռեսուրսների
Ցանկ

ՀՀ	Անվանումը	Քանակը	Աշխատանքային փորձ
1	Ինժեներ	1	3 տարի
2	Աշղեկ	1	3 տարի
3	Եռակցող	1	3 տարի
4	Բանվոր	2	

BLUESTREAMSOLUTIONS *«ԲԼՅՈՒ ՍԹՐԻՄ ՍՈԼՈՒՇՆՍ» Ս Պ Ը* *Լիցենզիա-ՔՊԼ-001101, 1-ին դաս*				ՕԲՅԵԿՏ № 019-25 ՀՀ Արարատի մարզ, Մասիս համայնք, Դաշտավան բնակավայր, Գ.Տոնոյան փողոց թիվ 2/1, մսուր-մանկապարտեզի գազիֆիկացում			
			Ամիս ամսաթիվ	Գազամատակարարում	Փուլ	Թերթ	Թերթեր
Ստուգեց	Հ. Դավթյան				ԱՆ	2	2
Նախագծեց	Ռ. Ստեփանյան			Մեխանիզմների և աշխատանքային ռեսուրսների ցանկ	*Պատվիրատու՝ Մասիսի համայնքապետարան*		
Նախագծեց	Հ. Վարոսյան						